横断用　１５０－ＣＤ　１ｍ

側面図 1:15

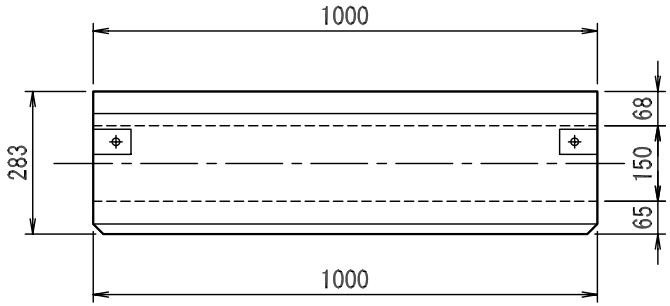

断面図 1:15

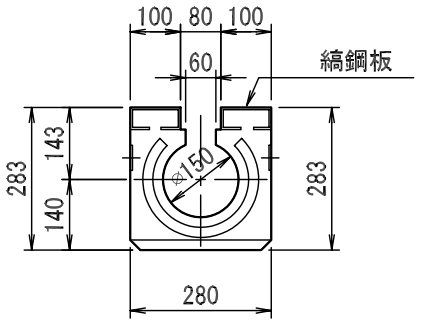

平面図 1:15

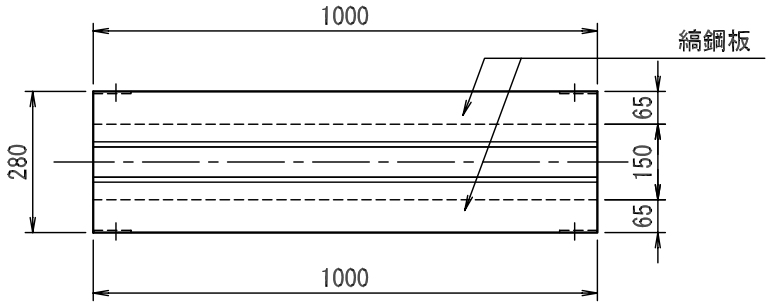

開口部詳細

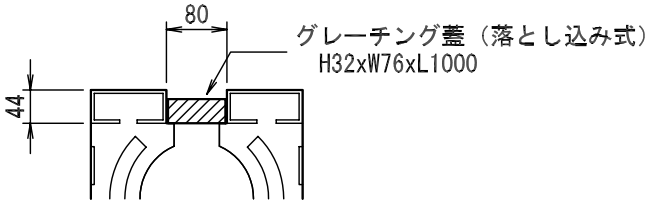

＊円型水路上面とグレーチングの上面は同一高ではない。

図面名称	特殊円型水路構造図	規格	150-CD 1m	縮尺	図示	作図	徳田	ソイル工業株式会社